Serie | 4, free-standing gas cooker, Inox
HGQ329I50S

A

Accessoires intégrés
1 x tôle de cuisson émaillée
1 x grille
1 x pôele universelle

Cuisinière avec plaque et four à gaz : atteint de bons résultats sur un niveau.

- **La table de cuisson à gaz en acier inoxydable :** une conception haut de gamme et élégante.
- **Brûleur Wok :** système double feu pour une puissance de cuisson qui atteint 3,5 kW.
- **Porte abattante avec SoftClose :** la porte se ferme silencieusement et en toute douceur.

Données techniques

Pose-libre / Intégré :	Pose-libre
Dimensions du produit (mm) :	850 x 600 x 600
Longueur du cordon électrique (cm) :	120
Poids net (kg) :	52,819
Poids brut (kg) :	57,0
Mode de cuisson :	Gas bottom heating, Gril au gaz, grillade au tournebroche
Système de nettoyage intégré :	Non
Liste des accessoires inclus :	1 x tôle de cuisson émaillée, 1 x grille, 1 x pôele universelle
Type de grille support :	Support casserole fonte
Puissance de l'élément de grillage du four 1 (W) :	2100
Classe énergétique - (2010/30/EC) :	A
Energy consumption per cycle conventional (2010/30/EC) :	1,67
Energy consumption gas oven per cycle conventional (2010/30/EC) :	6,00
Energy efficiency index (2010/30/EC) :	90,2
Intensité (A) :	16
Tension (V) :	220-240
Fréquence (Hz) :	50-60
Type de prise :	Fiche cont.terre/Gard.fil ter.
Type d'énergie :	Gaz
Type de gaz :	Gaz nat H/E/(L) 20 (25) mbar
Certificats de conformité :	CE, Morocco
Dimension de l'appareil :	x x
Poids brut (lbs) :	125
Longueur du cordon électrique (cm) :	120
Dimensions du produit (mm) :	850 x 600 x 600
Dimensions du produit emballé (mm) :	960 x 670 x 680

4 242005 044146

Serie | 4, free-standing gas cooker, Inox
HGQ329I50S

Cuisinière avec plaque et four à gaz : atteint de bons résultats sur un niveau.

- Gaz
- - 1 brûleur rapide 3,6 kW.
  - 2 brûleurs standars 1,7 kW.
  - 1 brûleur économique 1 kW.
- Avant gauche: Wok 3.5 kW
- Arrière gauche: Brûleurs standards 1.75 kW
- Arrière droit: Brûleur normal 1.75 kW
- - 1 Brûleur économique 1 kW.
- Allumage électronique integré aux manettes.
- Sécurité gaz par thermocouple.
- Supports en fonte.
- Couvercle en verre.

- Cuisinière de gaz indépendant avec 2 modes de cuisson : Tournebroche, Gril au gaz, Chaleur de sole
- Volume 71 l
- Tournebroche.

Supports d'enfournement / Système d'extraction:

- supports

-

Nettoyage

- Intérieur de porte plein verre

Confort/Sécurité

- Affichage électronique
- amortie SoftClose
- Tiroir de rangement

Accessoires

- 1 x tôle de cuisson émaillée, 1 x grille, 1 x pôele universelle

-

Informations techniques:

- Câble de raccordement : 120 cm
- Tension nominale : 220 - 240 V
- Puiss. totale raccordée (gaz): 11 kW
- Equipé pour le gaz naturel (20 mbar)
- Injecteurs à changer pour le branchement au gaz butane/ propane

Dimensions:

- Dimensions appareil (HxLxP): 850 x 600 x 600 mm
- Pieds réglables

Serie | 4, free-standing gas cooker, Inox
HGQ329I50S

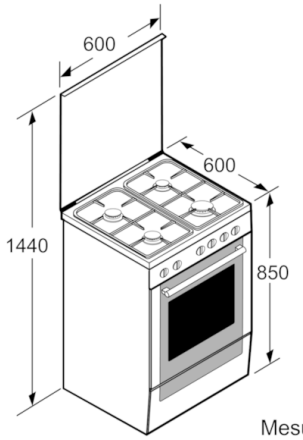

Mesures en mm

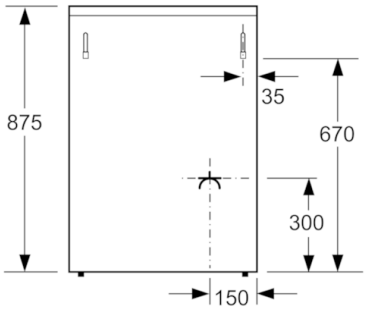

Mesures en mm